ФУРНИТУРА ДЛЯ ДУШЕВЫХ КАБИН

Петли, держатели, фиксаторы и дверные ручки для душевой кабины изготовлены из нержавеющей стали, так как длительный контакт с водой не должен разрушать элементы конструкции. К фурнитуре относят и уплотнители из резины и пластика, которые не только герметизируют душевую кабинку, но и делают безопасным стекло на торцах. Различные модели петель и коннекторов для душевых кабин позволяют устанавливать душевую кабину в различных вариантах: в угол двух стен, между двумя параллельными стенами, к стене с использованием двух параллельных неподвижных стеклянных полотен, в угол двух стен с использованием одного неподвижного стеклянного полотна.

SC.....хром матовый
PC.....хром полированный
OBR.....старая бронза
BLC.....черный
SSS.....матовая нержавеющая сталь

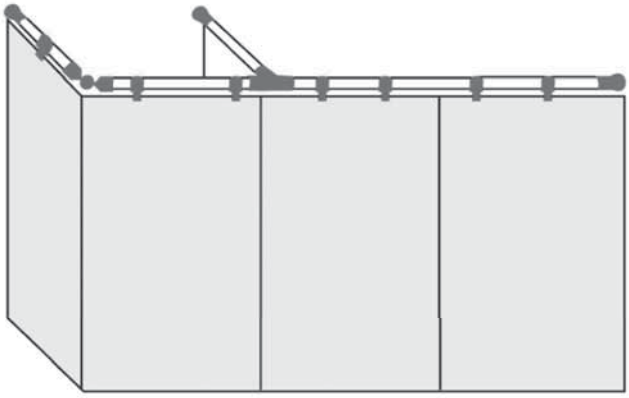

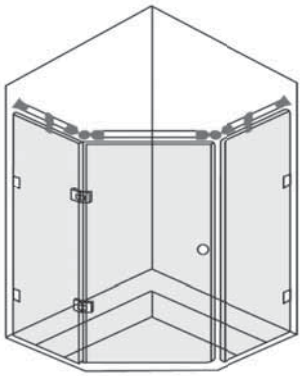

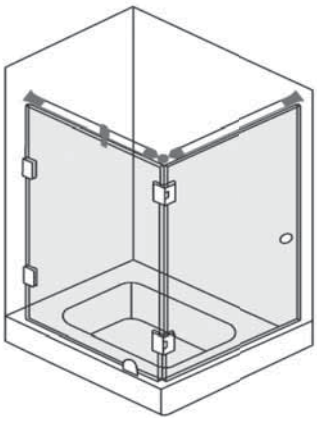

T–900 PSS, SSS, TP, BLC, OBR

ШТАНГА

диаметр 18 мм;
толщина стенки 1,0 мм;
длина трубы 6 м;
совместим с T–901, T–902, T–907, T–908, T–912, T–914, T–914A, T–915, T–922, T–945;
продается кратно 1 пог. м

T–901 PC, SC, TP, BLC, OBR

СОЕДИНИТЕЛЬ

прямой;
труба–труба;
для штанги
диаметром 19 мм

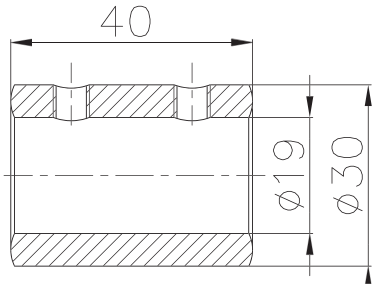

T–902 PC, SC, TP, BLC, OBR

СОЕДИНИТЕЛЬ

T–образный;
труба–труба–труба;
для штанги диаметром 19 мм

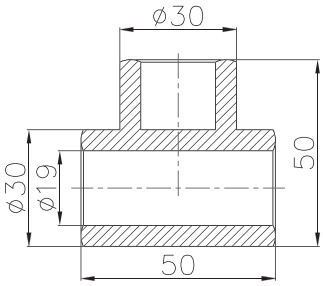

PSS.....полированная нержавеющая сталь
TP .....покрытие под золото
AL .....алюминий анодированный
GY.....серый

T–907 PC, SC, TP, BLC, OBR

СОЕДИНИТЕЛЬ ТОРЦЕВОЙ

труба–стена;
для штанги диаметром 19 мм

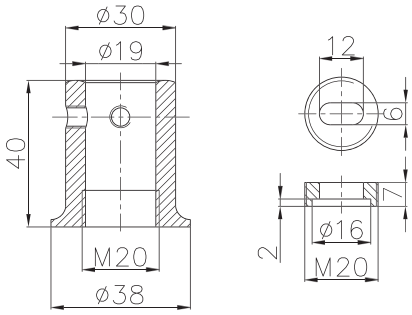

T–915 PC, SC, TP, BLC, OBR

СОЕДИНИТЕЛЬ

произвольный угол (90°–180°); труба–труба;
для штанги диаметром 19 мм

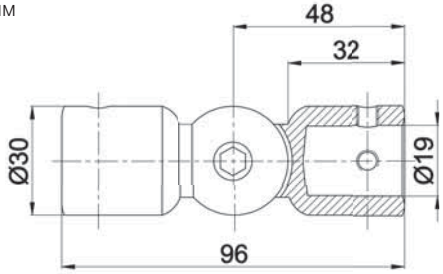

T–908 PSS, SSS

ДЕРЖАТЕЛЬ ШТАНГИ

совместим с T–800–20, T–900;
возможно закрепление трека
под углом 35–145°

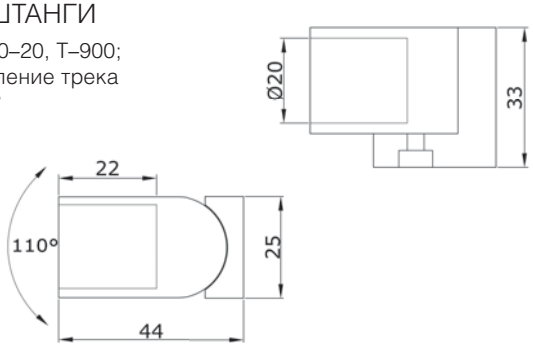

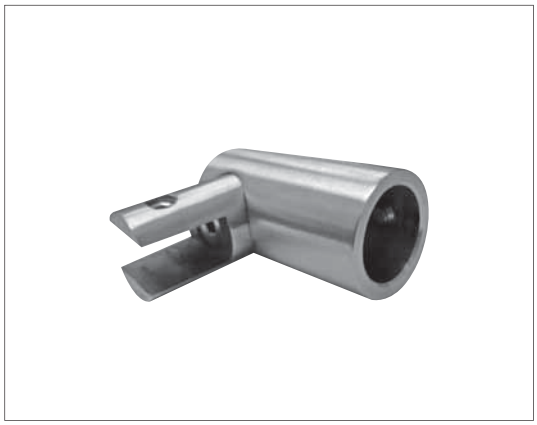

T–912 PSS, SSS

ДЕРЖАТЕЛЬ СТЕКЛА ТОРЦЕВОЙ

для стекла 8–12 мм;
совместим с T–900, T–800–20,
с поворачивающейся на 360°
нижней частью

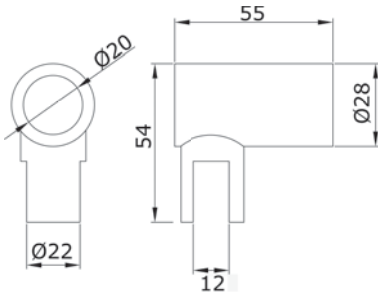

SC.....хром матовый
PC.....хром полированный
OBR.....старая бронза
BLC.....черный
SSS.....матовая нержавеющая сталь

T–922 PC, SC

СОЕДИНИТЕЛЬ

Труба–стена;
Для штанги диаметром 19 мм

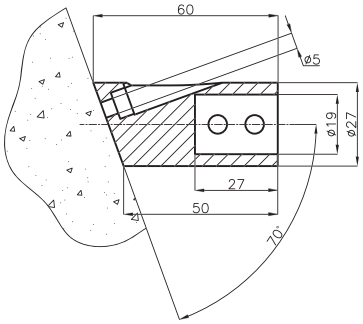

T–945 PC, SC

СОЕДИНИТЕЛЬ

Труба–стена;
Для штанги диаметром 19 мм

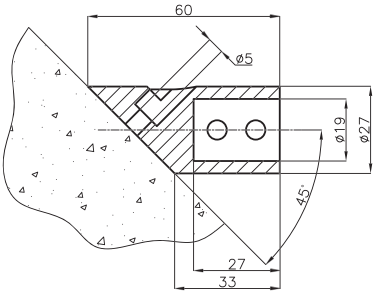

T–914 PC, SC, TP, BLC, OBR

ДЕРЖАТЕЛЬ СТЕКЛА

сквозной; с поворачивающейся
на 360° нижней частью;
для штанги диаметром 19 мм;
для стекла 8–10 мм

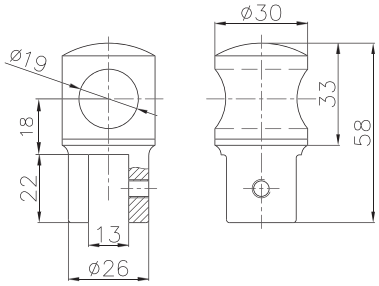

T–914A PC, SC, TP, BLC, OBR

ДЕРЖАТЕЛЬ СТЕКЛА

торцевой; с поворачивающейся
на 360° нижней частью;
для штанги диаметром 19 мм;
для стекла 8–10 мм

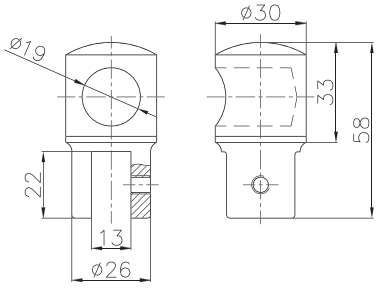

PSS.....полированная нержавеющая сталь
TP .....покрытие под золото
AL .....алюминий анодированный
GY.....серый

T–11 PSS, SSS

ПРОФИЛЬ П–ОБРАЗНЫЙ ДЛЯ СТЕКЛА 8 И 10 ММ

Покрыты защитной пленкой.
Поставляется в хлыстах (шт.)
Длина хлыста 2,5 метра.
Предназначены для установки неподвижных стеклянных полотен в душевых кабинах с креплением к стене, полу или потолку.
Для установки и крепления стеклянного полотна в П–образный профиль используется силиконовый герметик.

T–100 AL

БОКОВОЙ ПРОФИЛЬ ДЛЯ ДУШЕВЫХ

Отделка – алюминий анодированный
Ед. измерения – хлыст длиной 3 метра.
Акриловый профиль в комплект не входит!

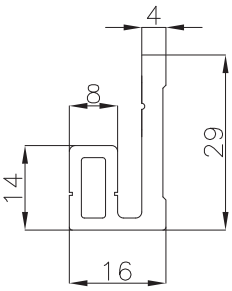

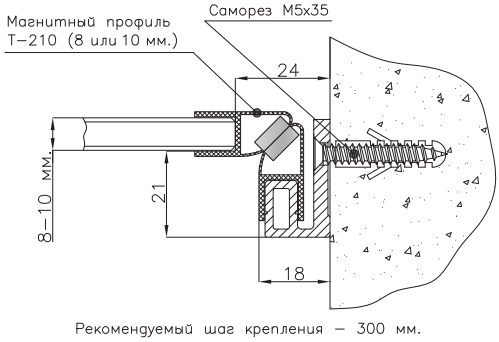

T–118 PC, SC

ПОРОГ ДЛЯ ДУШЕВОЙ КАБИНЫ (АЛЮМИНИЙ)

Длина хлыста 2 метра.

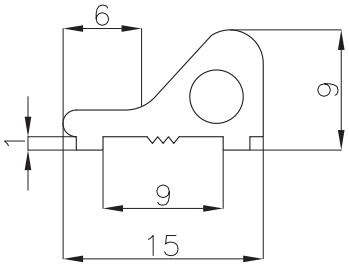

SC.....хром матовый
PC.....хром полированный
OBR.....старая бронза
BLC.....черный
SSS.....матовая нержавеющая сталь

T–301 PC, SC, TP, OBR, BLC

ПЕТЛЯ С ФАСКОЙ

стена–стекло;
двухсторонее крепление к стене;
функция самозакрывания от 25° поворота в обе стороны;
ширина двери: до 800 мм;
масса двери: до 45 кг на две петли;
для стекла 8, 10, 12 мм

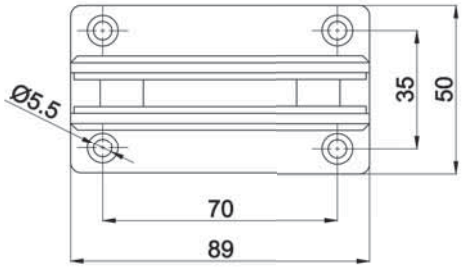

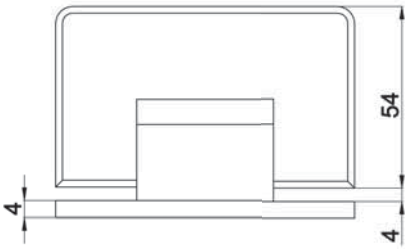

T–302 PC, SC, TP

ПЕТЛЯ С ФАСКОЙ

стекло–стекло;
угол поворота 135°;
функция самозакрывания от 25° поворота в обе стороны;
ширина двери: до 800 мм;
масса двери: до 45 кг на две петли;
для стекла 8, 10, 12 мм

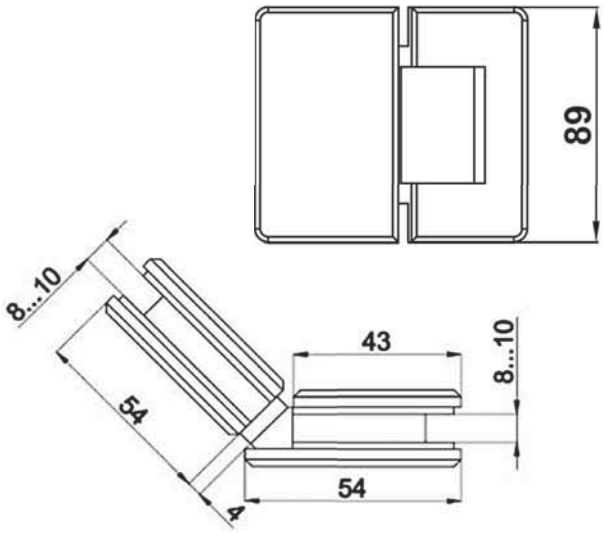

PSS.....полированная нержавеющая сталь
TP .....покрытие под золото
AL .....алюминий анодированный
GY.....серый

T–303 PC, SC, TP, BLC, OBR

ПЕТЛЯ С ФАСКОЙ

стекло–стекло;
угол поворота 180°;
функция самозакрывания от 25° поворота в обе стороны;
ширина двери: до 800 мм;
масса двери: до 45 кг на две петли;
для стекла 8, 10, 12 мм

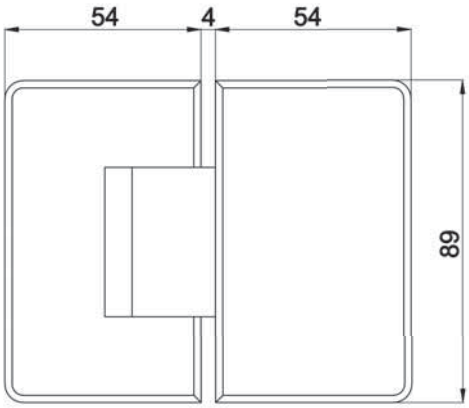

T–304 PC, SC, TP

ПЕТЛЯ С ФАСКОЙ

стекло–стекло;
угол поворота 90°;
функция самозакрывания от 25° поворота в обе стороны;
ширина двери: до 800 мм;
масса двери: до 45 кг на две петли;
для стекла 8, 10, 12 мм

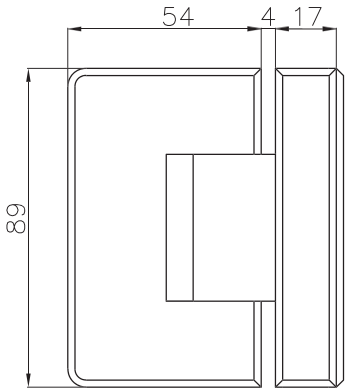

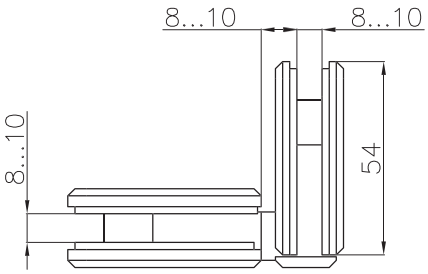

SC.....хром матовый
PC.....хром полированный
OBR.....старая бронза
BLC.....черный
SSS.....матовая нержавеющая сталь

T–305 PC, SC, TP, BLC, OBR

ПЕТЛЯ С ФАСКОЙ

стена–стекло;
одностороннее крепление к стене
функция самозакрывания от 25° поворота в обе стороны;
ширина двери: до 800 мм;
масса двери: до 45 кг на две петли;
для стекла 8, 10, 12 мм

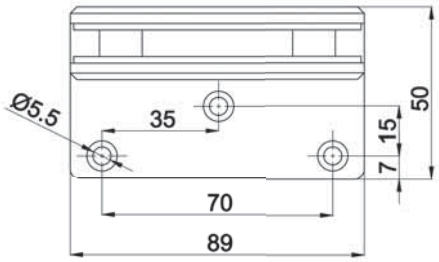

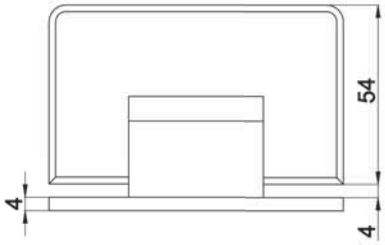

T–306 PC, SC, TP

СОЕДИНИТЕЛЬ С ФАСКОЙ

стена – стекло

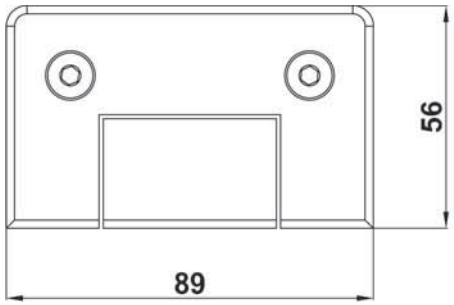

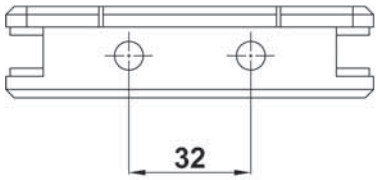

PSS.....полированная нержавеющая сталь
TP .....покрытие под золото
AL .....алюминий анодированный
GY.....серый

T–361 PSS, SSS

ПЕТЛЯ С ФАСКОЙ

стена–стекло;
двухсторонее крепление к стене;
функция самозакрывания от 25° поворота в обе стороны;
ширина двери: до 800 мм;
масса двери: до 45 кг на две петли;
для стекла 8, 10, 12 мм

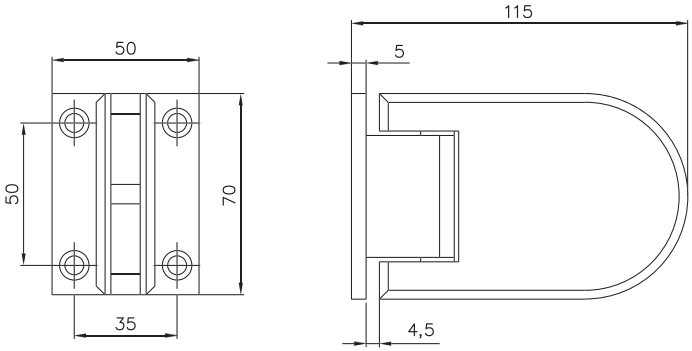

T–362 PSS, SSS

ПЕТЛЯ С ФАСКОЙ

стекло–стекло;
угол поворота 135°;
функция самозакрывания от 25° поворота в обе стороны;
ширина двери: до 800 мм;
масса двери: до 45 кг на две петли;
для стекла 8, 10 мм;
сталь SUS304

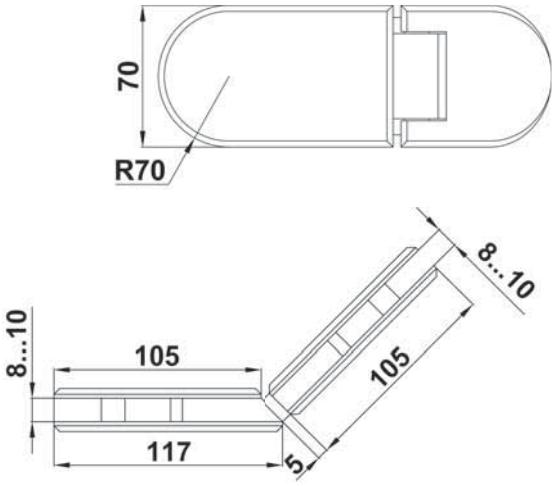

SC.....хром матовый
PC.....хром полированный
OBR.....старая бронза
BLC.....черный
SSS.....матовая нержавеющая сталь

T–363 PSS, SSS

ПЕТЛЯ С ФАСКОЙ

стекло–стекло;
угол поворота 180°;
функция самозакрывания от 25° поворота в обе стороны;
ширина двери: до 800 мм;
масса двери: до 45 кг на две петли;
для стекла 8, 10 мм;
сталь SUS304

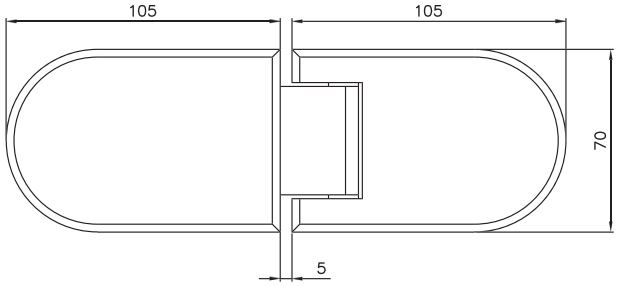

T–364 PSS, SSS

ПЕТЛЯ С ФАСКОЙ

стекло–стекло;
угол поворота 90°;
функция самозакрывания от 25° поворота в обе стороны;
ширина двери: до 800 мм;
масса двери: до 45 кг на две петли;
для стекла 8, 10 мм;
сталь SUS304

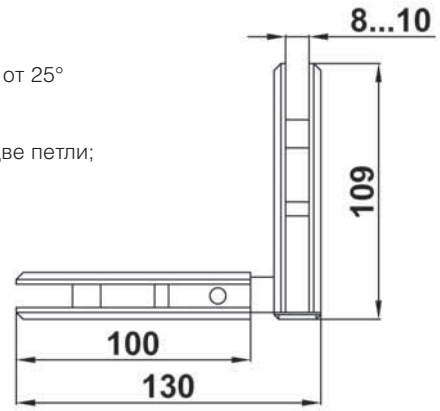

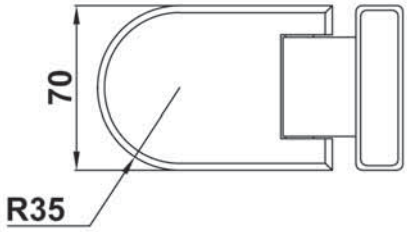

PSS.....полированная нержавеющая сталь
TP .....покрытие под золото
AL .....алюминий анодированный
GY.....серый

T-301R PSS, SSS

ПЕТЛЯ СТЕНА-СТЕКЛО С РЕГУЛИРУЕМЫМ 0 ПОЛОЖЕНИЕМ, функция самозакрывания от 25°, поворот в обе стороны

Для стекла 8–12 мм.
Максимальная ширина — 700 мм;
Максимальный вес — 35 кг.

Инструкция по регулировке:
1. Установите петли на стену.
2. Ослабьте регулировочные винты.
3. Установите петлю на необходимый угол.
4. Затяните винты.

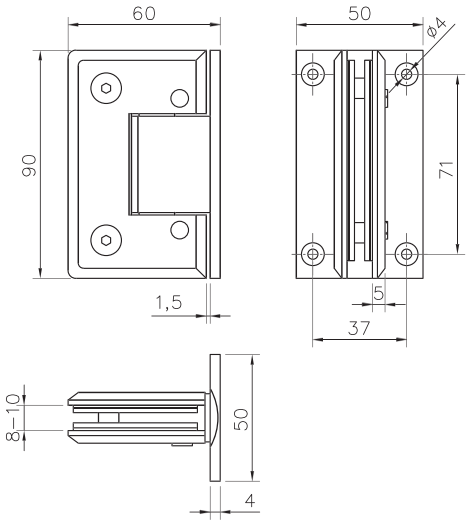

T-303R PSS, SSS

ПЕТЛЯ СТЕКЛО-СТЕКЛО 180° С РЕГУЛИРУЕМЫМ 0 ПОЛОЖЕНИЕМ, функция самозакрывания от 25°, поворот в обе стороны

Для стекла 8–12 мм.
Максимальная ширина — 700 мм;
Максимальный вес — 35 кг.

Инструкция по регулировке:
1. Установите петли на стекло.
2. Ослабьте регулировочные винты.
3. Установите петлю на необходимый угол.
4. Затяните винты.

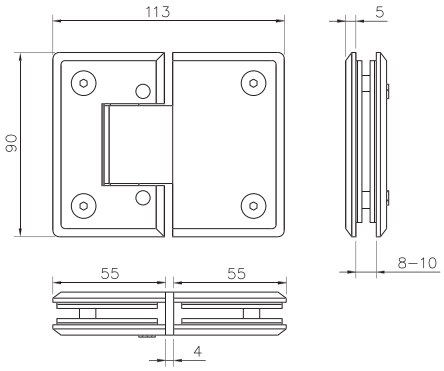

SC.....хром матовый
PC.....хром полированный
OBR.....старая бронза
BLC.....черный
SSS.....матовая нержавеющая сталь

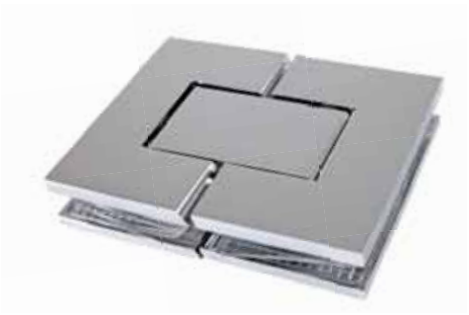

T-313R PSS, SSS

ПЕТЛЯ СТЕКЛО-СТЕКЛО С РЕГУЛИРУЕМЫМ 0 ПОЛОЖЕНИЕМ, функция самозакрывания от 25°, поворот в обе стороны

Для стекла 8–12 мм.
Максимальная ширина — 700 мм;
Максимальный вес — 35 кг.

Инструкция по регулировке:
1. Установите петли на стекло.
2. Ослабьте регулировочные винты.
3. Установите петлю на необходимый угол.
4. Затяните винты.

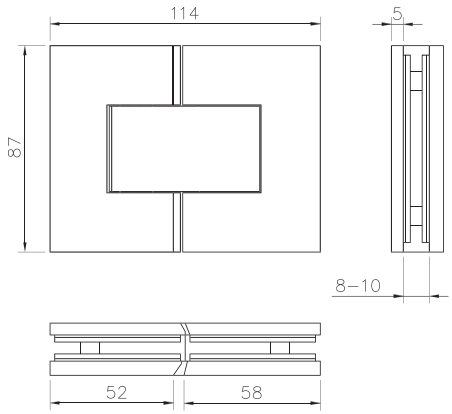

T-315R PSS, SSS

ПЕТЛЯ СТЕНА-СТЕКЛО С РЕГУЛИРУЕМЫМ 0 ПОЛОЖЕНИЕМ , функция самозакрывания от 25°, поворот в обе стороны

Для стекла 8–12 мм.
Максимальная ширина — 700 мм;
Максимальный вес — 35 кг.

Инструкция по регулировке:
1. Установите петли на стену.
2. Ослабьте регулировочные винты.
3. Установите петлю на необходимый угол.
4. Затяните винты.

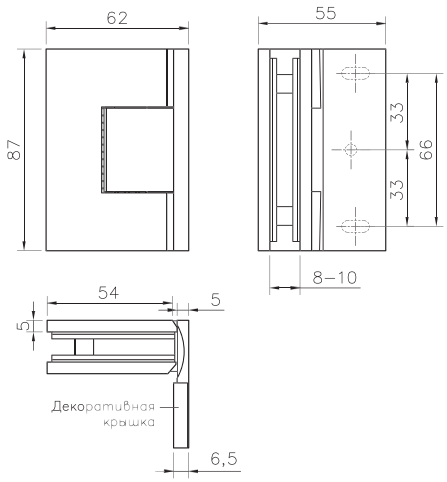

PSS.....полированная нержавеющая сталь
TP .....покрытие под золото
AL .....алюминий анодированный
GY.....серый

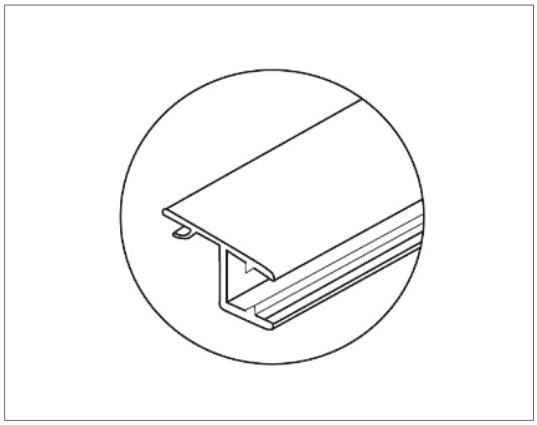

Т–201

ПРОФИЛЬ

уплотнительный, прозрачный, ПВХ;
толщина ПВХ 1,5 мм;
длина 2200 мм;
длина 2500 и 3000 мм – под заказ

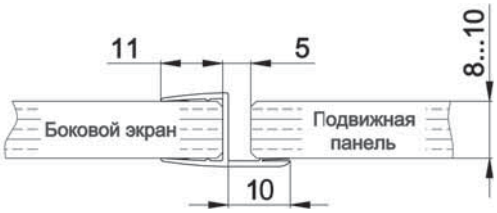

Т–201	8 мм
Т–201	10 мм

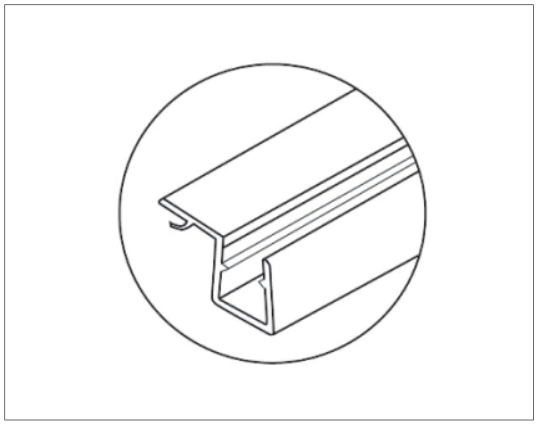

Т–202

ПРОФИЛЬ

уплотнительный, прозрачный, ПВХ;
толщина ПВХ 1,5 мм;
длина 2200 мм;
длина 2500 и 3000 мм – под заказ

Т–202	8 мм
Т–202	10 мм

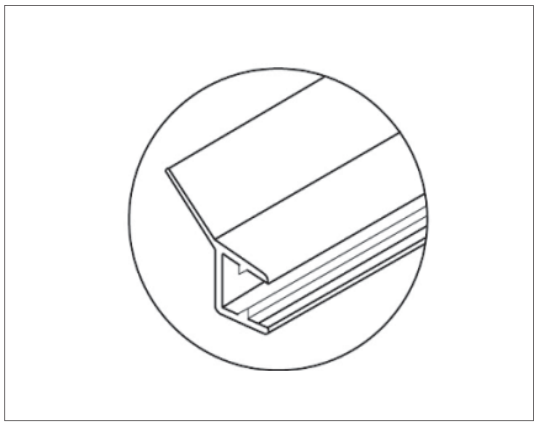

Т–203

ПРОФИЛЬ

уплотнительный, прозрачный, ПВХ;
толщина ПВХ 1,5 мм;
длина 2200 мм;
длина 2500 и 3000 мм – под заказ

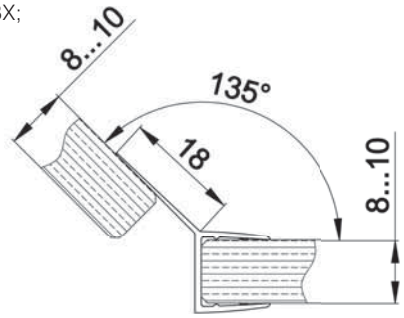

Т–203	8 мм
Т–203	10 мм

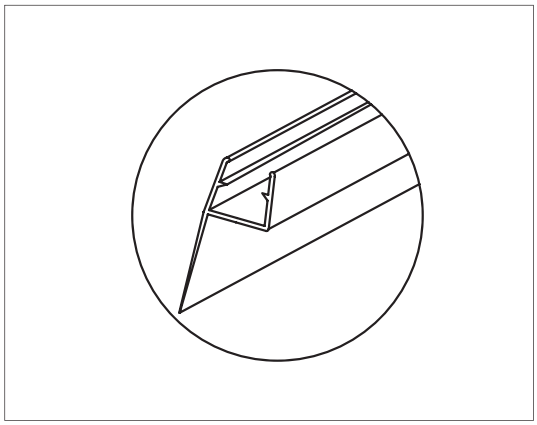

Т–204

ПРОФИЛЬ

уплотнительный, прозрачный, ПВХ;
толщина ПВХ 1,5 мм;
длина 2200 мм, 2500 мм;
3000 мм – под заказ

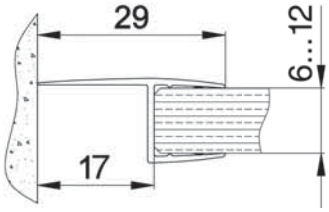

Т–204	6 мм
Т–204	8 мм
Т–204	10 мм
Т–204	12 мм

SC.....хром матовый
PC..... хром полированный
OBR.....старая бронза
BLC.....черный
SSS.....матовая нержавеющая сталь

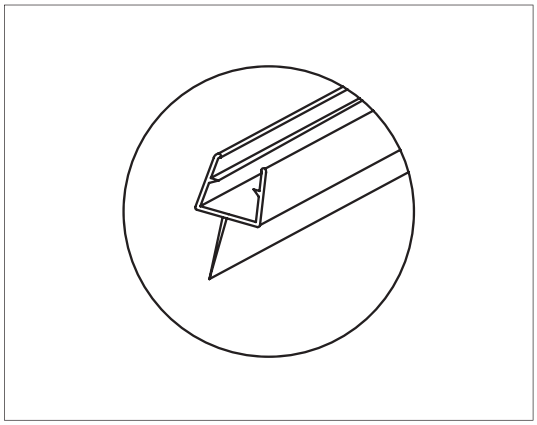

T–205

ПРОФИЛЬ

уплотнительный,
прозрачный, ПВХ;
толщина ПВХ 1,5 мм;
длина 2200 мм;
длина 2500 и 3000 мм –
под заказ

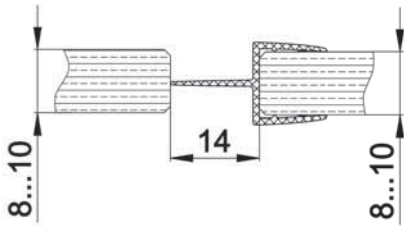

T–205	8 мм
T–205	10 мм

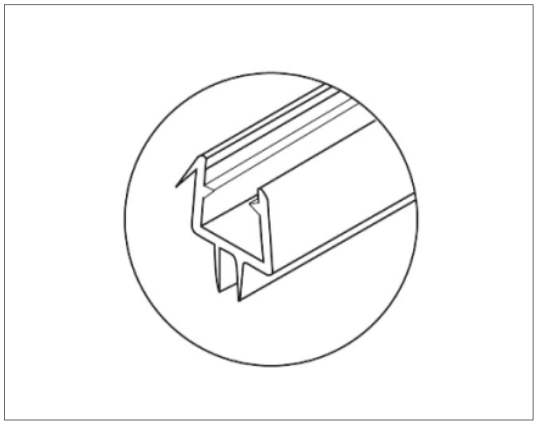

T–206

ПРОФИЛЬ

уплотнительный, прозрачный, ПВХ;
толщина ПВХ 1,5 мм;
длина 2200 мм;
длина 2500 и 3000 мм – под заказ

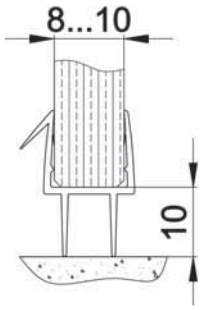

T–206	8 мм
T–206	10 мм

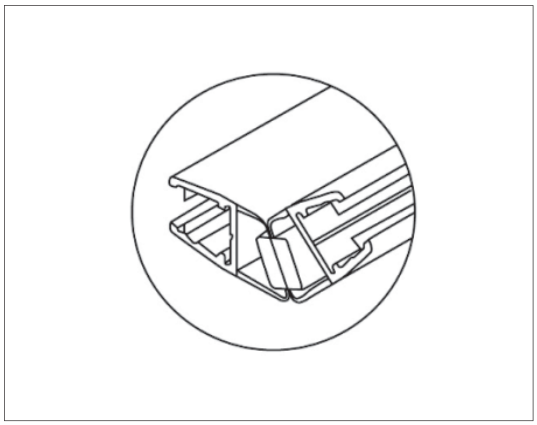

T–208

ПРОФИЛЬ МАГНИТНЫЙ

комплект из двух профилей;
уплотнительный, прозрачный, ПВХ;
толщина ПВХ 1,5 мм; длина 2200 мм;
длина 2500 и 3000 мм –
под заказ;
цвет магнита –
белый или черный.

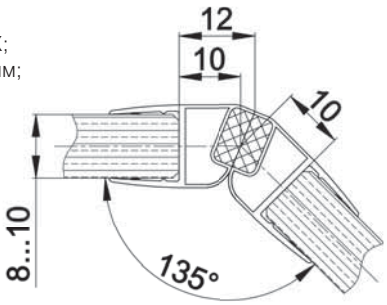

T–208	8 мм
T–208	10 мм

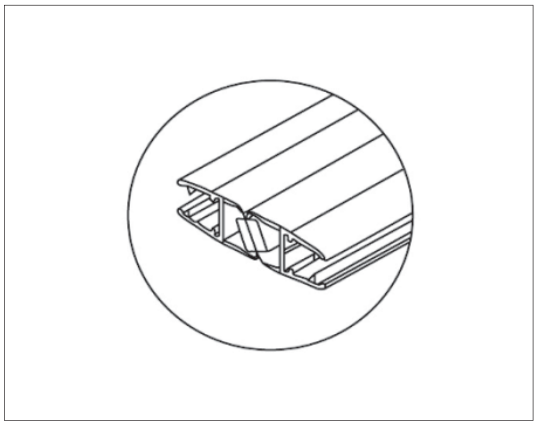

T–209/T–209A

ПРОФИЛЬ МАГНИТНЫЙ

комплект из двух профилей;
уплотнительный, прозрачный, ПВХ;
толщина ПВХ 1,5 мм; длина 2200 мм;
длина 2500 и 3000 мм – под заказ;
цвет магнита – белый или черный.

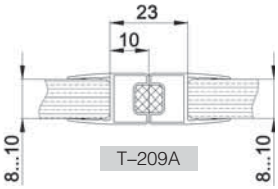

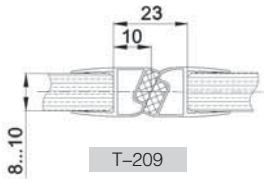

T–209, T–209A	8 мм
T–209, T–209A	10 мм

PSS.....полированная нержавеющая сталь
TP .....покрытие под золото
AL .....алюминий анодированный
GY.....серый

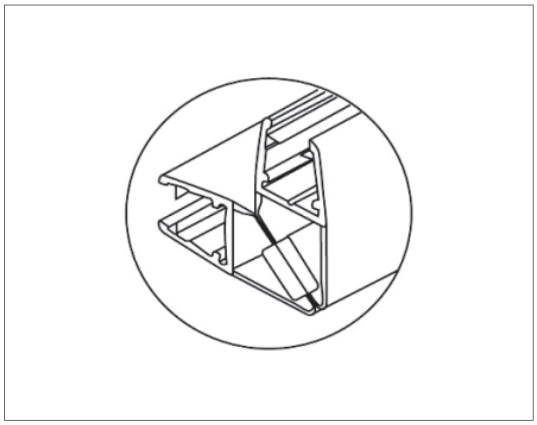

T–210

ПРОФИЛЬ МАГНИТНЫЙ

комплект из двух профилей;
уплотнительный, прозрачный, ПВХ;
толщина ПВХ 1,5 мм; длина 2200 мм;
длина 2500 и 3000 мм – под заказ;
цвет магнита – белый или черный.

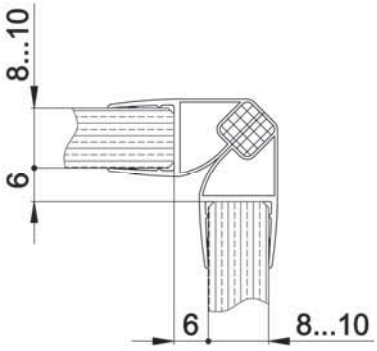

T–210	8 мм
T–210	10 мм

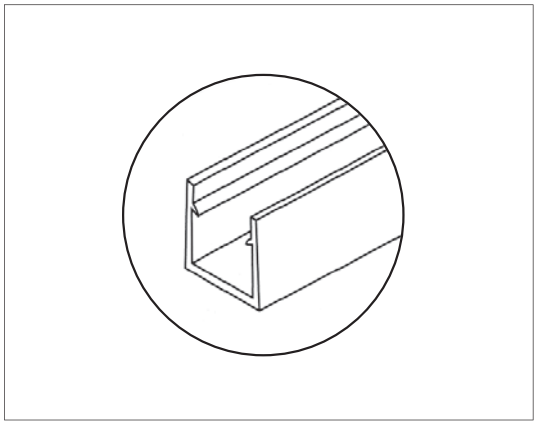

T–211

ПРОФИЛЬ

уплотнительный, прозрачный, ПВХ;
толщина ПВХ 1мм;
длина 2200 мм;
длина 2500 и 3000 мм – под заказ

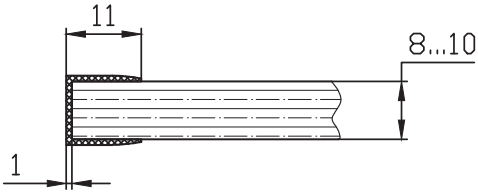

T–211	8 мм
T–211	10 мм

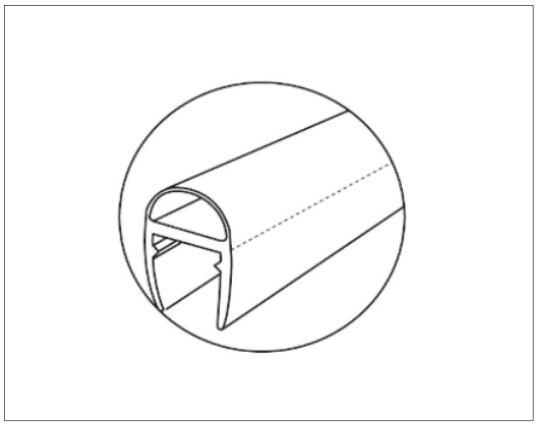

T–212

ПРОФИЛЬ

уплотнительный, прозрачный, ПВХ;
толщина ПВХ 1,5 мм;
длина 2200 мм;
длина 2500 и 3000 мм – под заказ

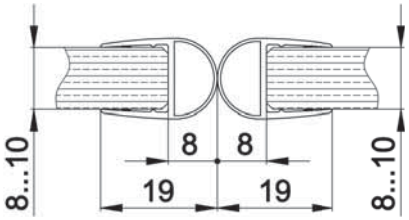

T–212	8 мм
T–212	10 мм

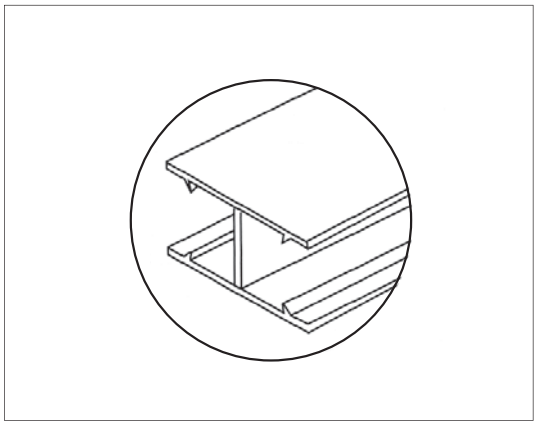

T–213

ПРОФИЛЬ

уплотнительный, прозрачный, ПВХ;
толщина ПВХ 1,5 мм;
длина 2200 мм;
длина 2500 и 3000 мм – под заказ

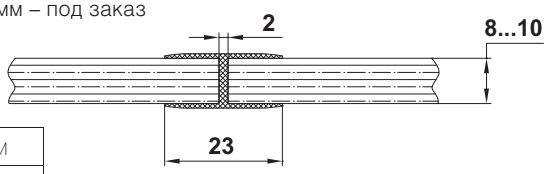

T–213	8 мм
T–213	10 мм
T–213	12 мм

SC.....хром матовый
PC..... хром полированный
OBR.....старая бронза
BLC.....черный
SSS.....матовая нержавеющая сталь

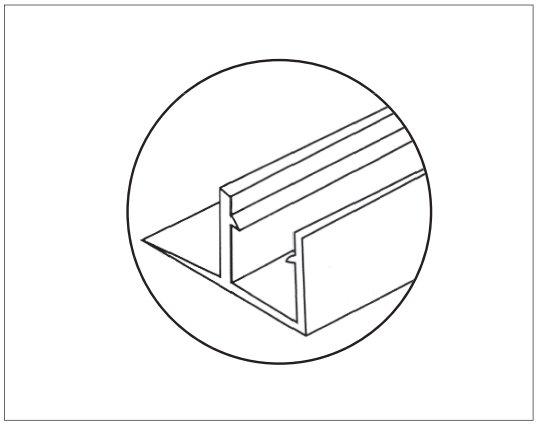

T–214

ПРОФИЛЬ

уплотнительный, прозрачный, ПВХ;
толщина ПВХ 1,5 мм;
длина 2200 мм;
длина 2500 и 3000 мм – под заказ

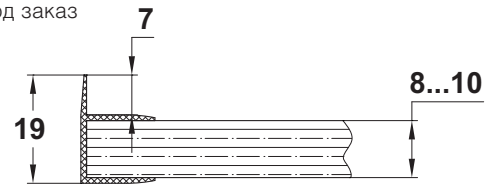

T–214	8 мм
T–214	10 мм

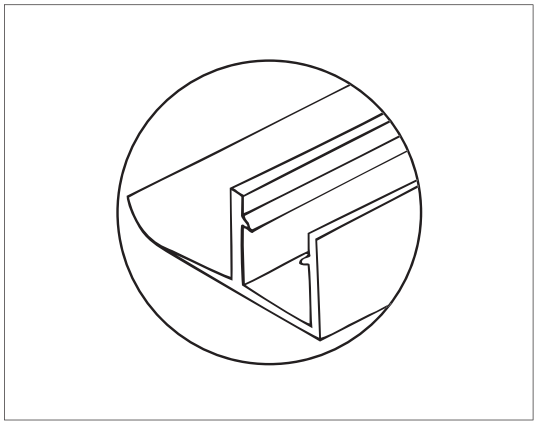

T–215

ПРОФИЛЬ

уплотнительный, прозрачный, ПВХ;
толщина ПВХ 1мм;
длина 2200 мм;
длина 2500 и 3000 мм – под заказ

T–215	8 мм
T–215	10 мм

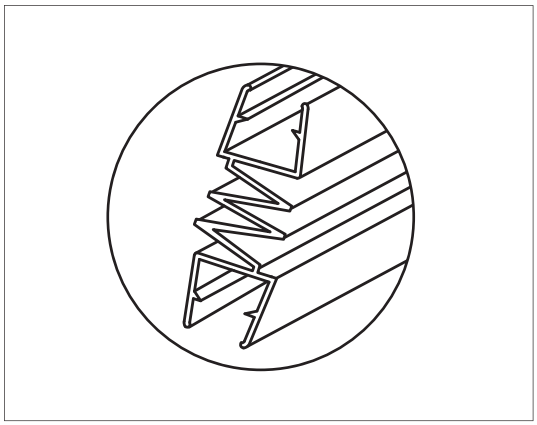

T–217

ПРОФИЛЬ

уплотнительный, прозрачный, ПВХ;
толщина ПВХ 1,5 мм;
длина 2200 мм;
длина 2500 и 3000 мм – под заказ

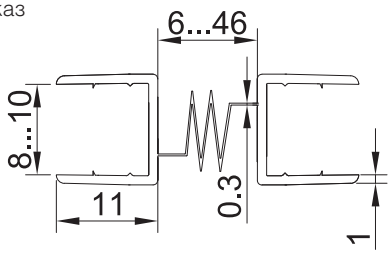

T–217	8 мм
T–217	10 мм

PSS.....полированная нержавеющая сталь
TP .....покрытие под золото
AL .....алюминий анодированный
GY.....серый

T–220

ПРОФИЛЬ САМОКЛЕЮЩИЙСЯ

10 mm, уплотнительный, прозрачный, ПВХ
длина 3250 мм

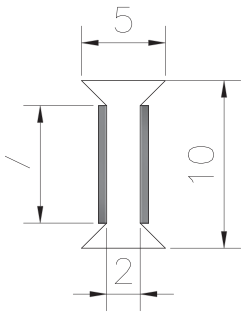

T-222

ПРОФИЛЬ САМОКЛЕЮЩИЙСЯ

уплотнительный, прозрачный, ПВХ
длина 2500 мм

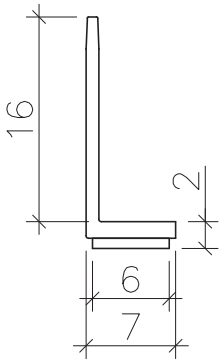

T–227

ПРОФИЛЬ САМОКЛЕЮЩИЙСЯ

уплотнительный, прозрачный, ПВХ
длина 2500 мм

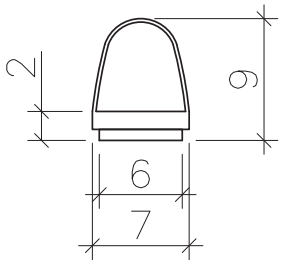

T-M 1052

УПЛОТНИТЕЛЬ МЕЖСТЕКОЛЬНЫЙ ПРОЗРАЧНЫЙ

Рекомендуемый зазор между стеклами 2-4 мм.

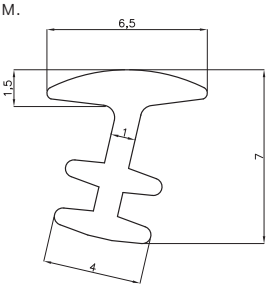

SC.....хром матовый
PC..... хром полированный
OBR.....старая бронза
BLC.....черный
SSS.....матовая нержавеющая сталь

T–701 PC, SC

КОННЕКТОР

пол – стена – стекло;
коннектор может быть использован в серии «Классика» и «Аква»;
диаметр крепеж. отверстий 6 мм; для стекла 8, 10 мм

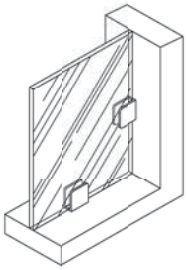

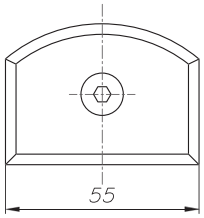

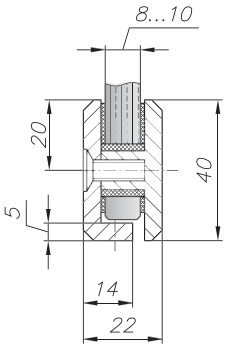

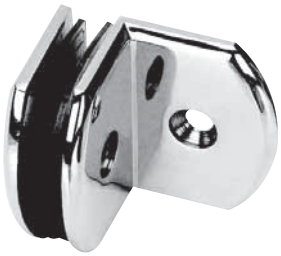

T–702 PC, SC

КОННЕКТОР

стена – стекло; 90°;
коннектор может
быть использован
в серии «Классика» и «Аква»;
для стекла 8, 10 мм

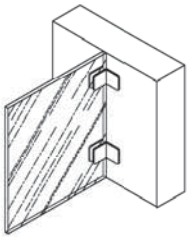

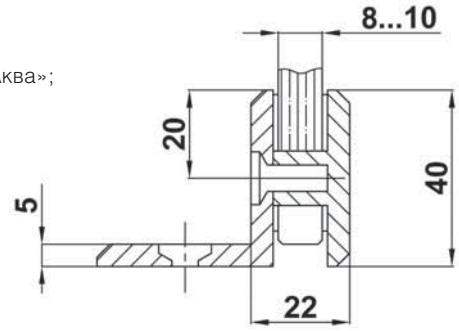

T–703 PC, SC

КОННЕКТОР

стена – стекло; 180°;
коннектор может быть использован
в серии «Классика» и «Аква»;
для стекла 8, 10 мм

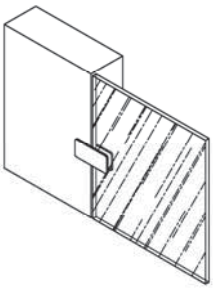

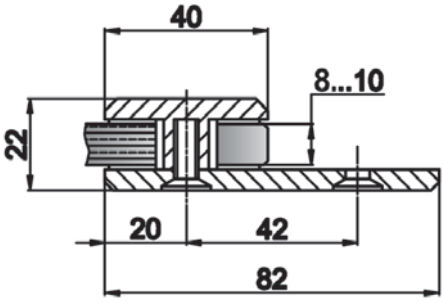

PSS.....полированная нержавеющая сталь
TP .....покрытие под золото
AL .....алюминий анодированный
GY.....серый

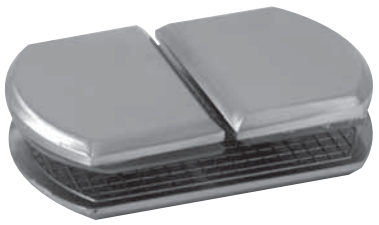

T–704 PC, SC

КОННЕКТОР

стекло – стекло; 180°;
коннектор может быть использован
в серии «Классика» и «Аква»;
для стекла 8, 10 мм

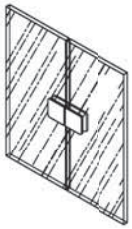

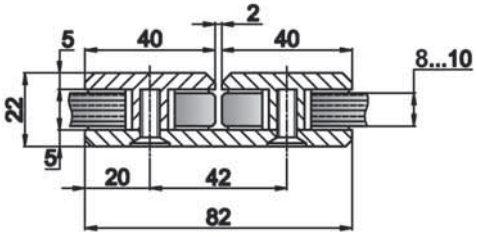

T–705 PC, SC

КОННЕКТОР

стекло – стекло; 90°;
коннектор может
быть использован
в серии «Классика» и «Аква»;
для стекла 8, 10 мм

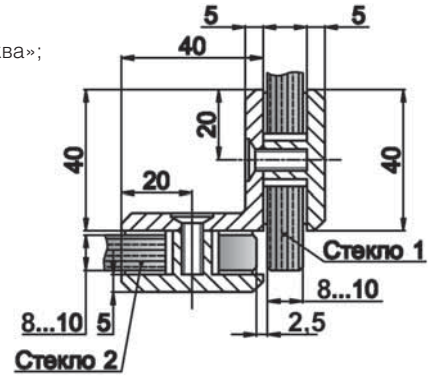

T–706 PC, SC

КОННЕКТОР

стекло – стекло; 135°;
коннектор может
быть использован
в серии «Классика» и «Аква»;
для стекла 8, 10 мм

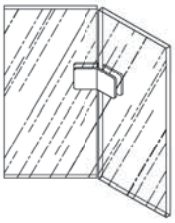

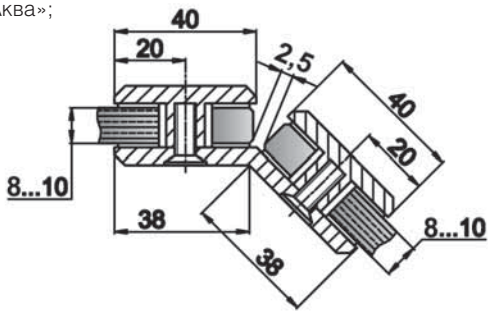

SC.....хром матовый
PC.....хром полированный
OBR.....старая бронза
BLC.....черный
SSS.....матовая нержавеющая сталь

T–707 PC, SC

КОННЕКТОР

на три стекла; Т–образный;
коннектор может быть использован
в серии «Классика» и «Аква»;
для стекла 8, 10 мм

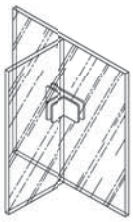

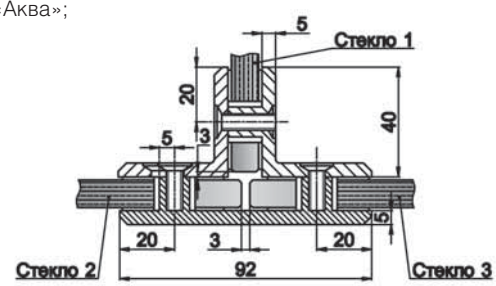

T–721 PC, SC, TP, BLC, OBR

КОННЕКТОР

стекло – стена – пол;
коннектор может быть использован в серии «Классика» и «Аква»;
диаметр крепеж. отверстий 6 мм; для стекла 8, 10 мм

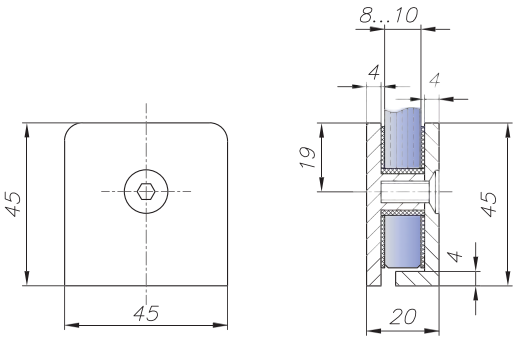

T–722 PC, SC, TP, BLC, OBR

КОННЕКТОР

стекло – стена; 90°;
коннектор может быть использован
в серии «Классика» и «Аква»;
для стекла 8, 10 мм

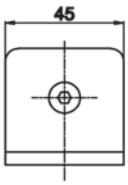

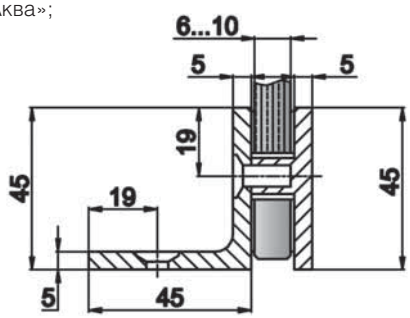

PSS.....полированная нержавеющая сталь
TP .....покрытие под золото
AL .....алюминий анодированный
GY.....серый

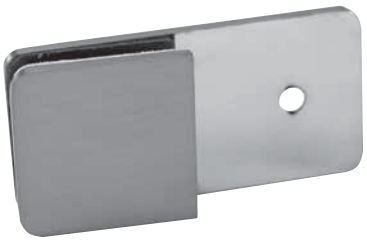

T–723 PC, SC, TP, BLC, OBR

КОННЕКТОР

стекло – стена; 180°;
коннектор может быть использован
в серии «Классика» и «Аква»;
для стекла 8, 10 мм

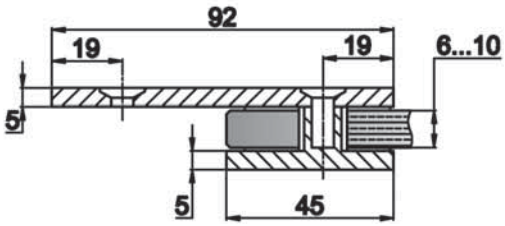

T–724 PC, SC, TP, BLC, OBR

КОННЕКТОР

стекло – стекло; 180°;
коннектор может быть использован
в серии «Классика» и «Аква»;
для стекла 8, 10 мм

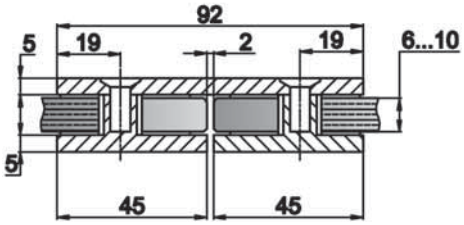

T–725 PC, SC, TP, BLC, OBR

КОННЕКТОР

стекло – стекло; 90°;
коннектор может быть использован
в серии «Классика» и «Аква»;
для стекла 8, 10 мм

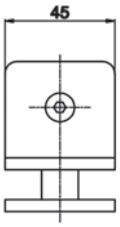

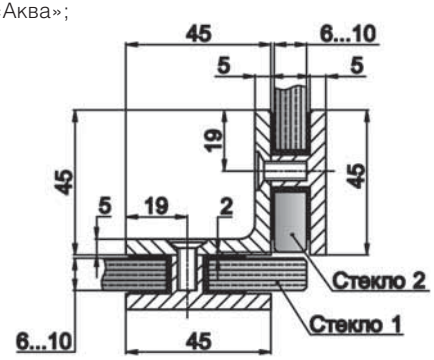

SC.....хром матовый
PC..... хром полированный
OBR.....старая бронза
BLC.....черный
SSS.....матовая нержавеющая сталь

T–726 PC, SC, TP, BLC, OBR

КОННЕКТОР

стекло – стекло; 135°;
коннектор может быть использован в серии «Классика» и «Аква»;
для стекла 8, 10 мм

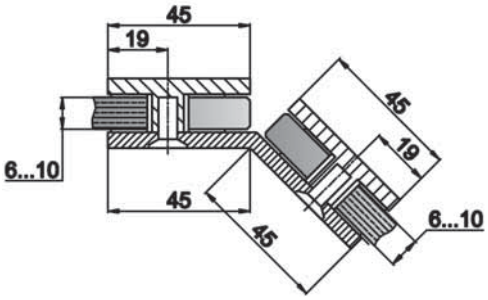

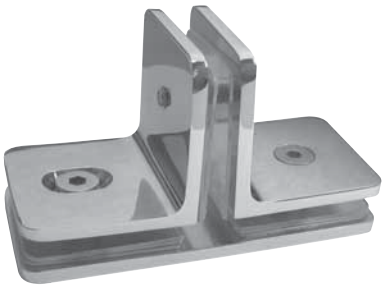

T–727 PC, SC, TP

КОННЕКТОР

стекло – стекло – стекло;
коннектор может быть использован
в серии «Классика» и «Аква»;
для стекла 10 мм

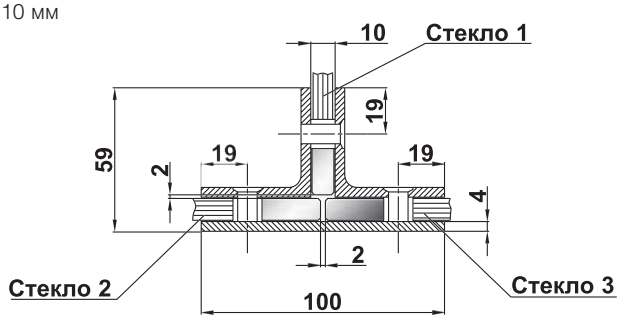

PSS.....полированная нержавеющая сталь
TP .....покрытие под золото
AL .....алюминий анодированный
GY.....серый

T–731S PC, SC

КОННЕКТОР

предназначен для установки на закаленное стекло;
цветовое исполнение – полированный хром и матовый хром,
для стекла 8, 10 мм

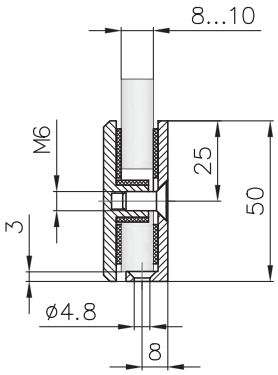

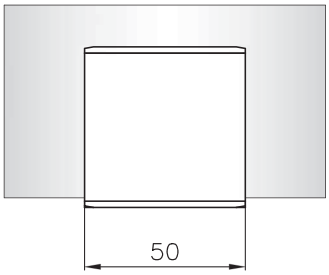

T–732S PC, SC

КОННЕКТОР

предназначен для установки на закаленное стекло;
цветовое исполнение – полированный хром и матовый хром,
для стекла 8, 10 мм

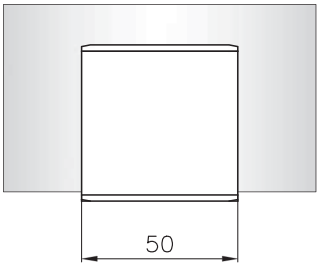

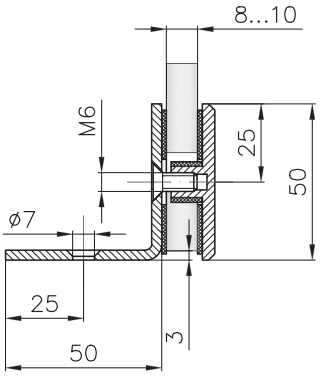

T–733S PC, SC

КОННЕКТОР

предназначен
для установки на
закаленное стекло;
цветовое исполнение –
полированный хром
и матовый хром,
для стекла 8, 10 мм

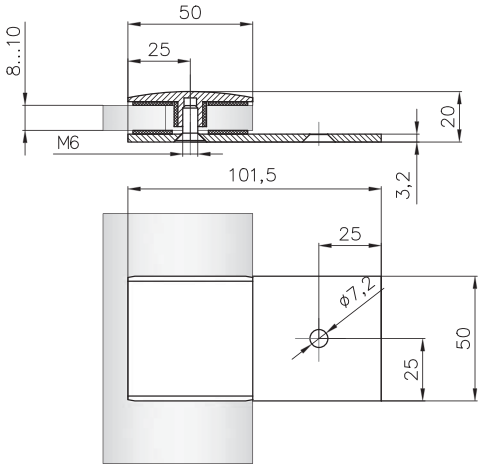

SC.....хром матовый
PC..... хром полированный
OBR.....старая бронза
BLC.....черный
SSS.....матовая нержавеющая сталь

T–734S PC, SC

КОННЕКТОР

предназначен
для установки на
закаленное стекло;
цветовое исполнение –
полированный хром
и матовый хром,
для стекла 8, 10 мм

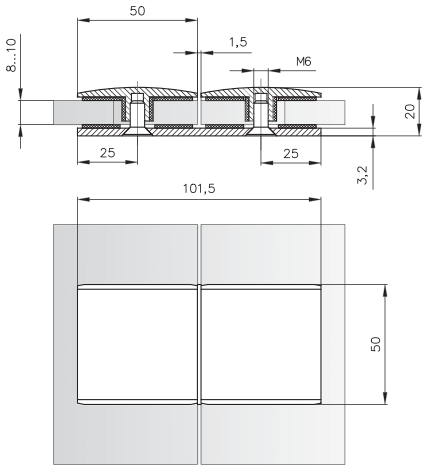

T–735S PC, SC

КОННЕКТОР

предназначен для установки на закаленное стекло;
цветовое исполнение – полированный хром и матовый хром,
для стекла 8, 10 мм

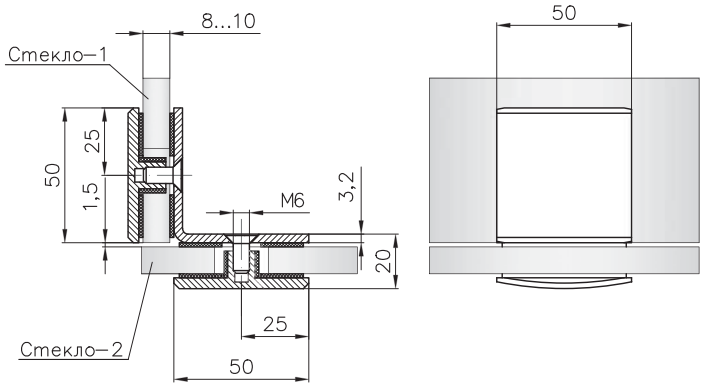

T–736S PC, SC

КОННЕКТОР

предназначен для установки на закаленное стекло;
цветовое исполнение – полированный хром и матовый хром,
для стекла 8, 10 мм

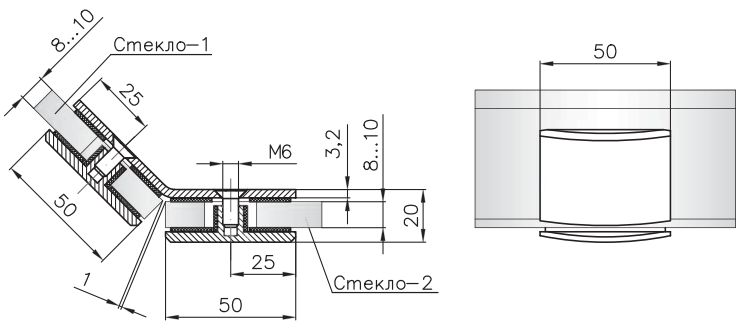

PSS.....полированная нержавеющая сталь
TP .....покрытие под золото
AL .....алюминий анодированный
GY.....серый

T–761A

PSS, SSS

КОННЕКТОР

крепление к стене;
регулируемый под шестигранник
для стекла 8, 10 мм

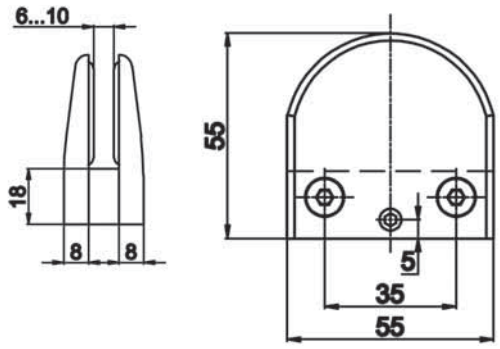

T–762A

PSS, SSS

КОННЕКТОР

крепление к трубе;
для стекла 8, 10 мм

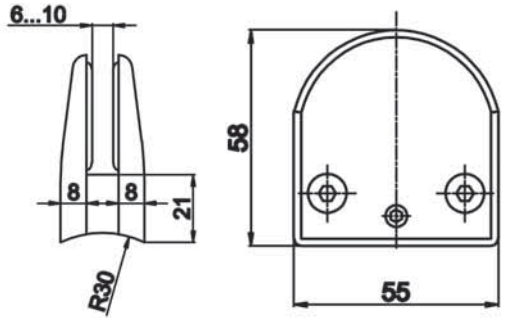

T–763A

PSS, SSS

КОННЕКТОР

крепление к стене;
для стекла 8, 10 мм;
под шестигранник;
возможность дополнительной фиксации через отверстие в стекле

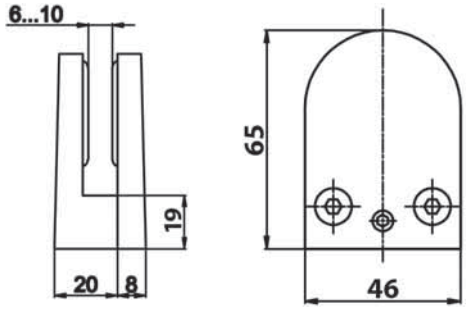

T–764A

PSS, SSS

КОННЕКТОР

крепление к стене;
для стекла 8, 10 мм;
под шестигранник;
возможность дополнительной фиксации через отверстие в стекле

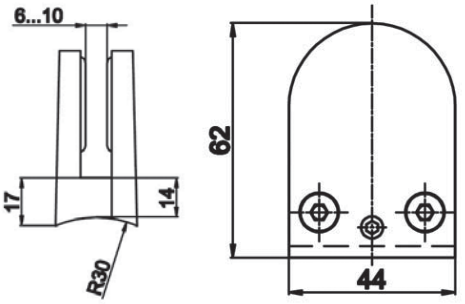

SC.....хром матовый
PC.....хром полированный
OBR.....старая бронза
BLC.....черный
SSS.....матовая нержавеющая сталь